Montageanleitung Anschlußkonsole
Assembly instruction of Hydraulic connection sheet

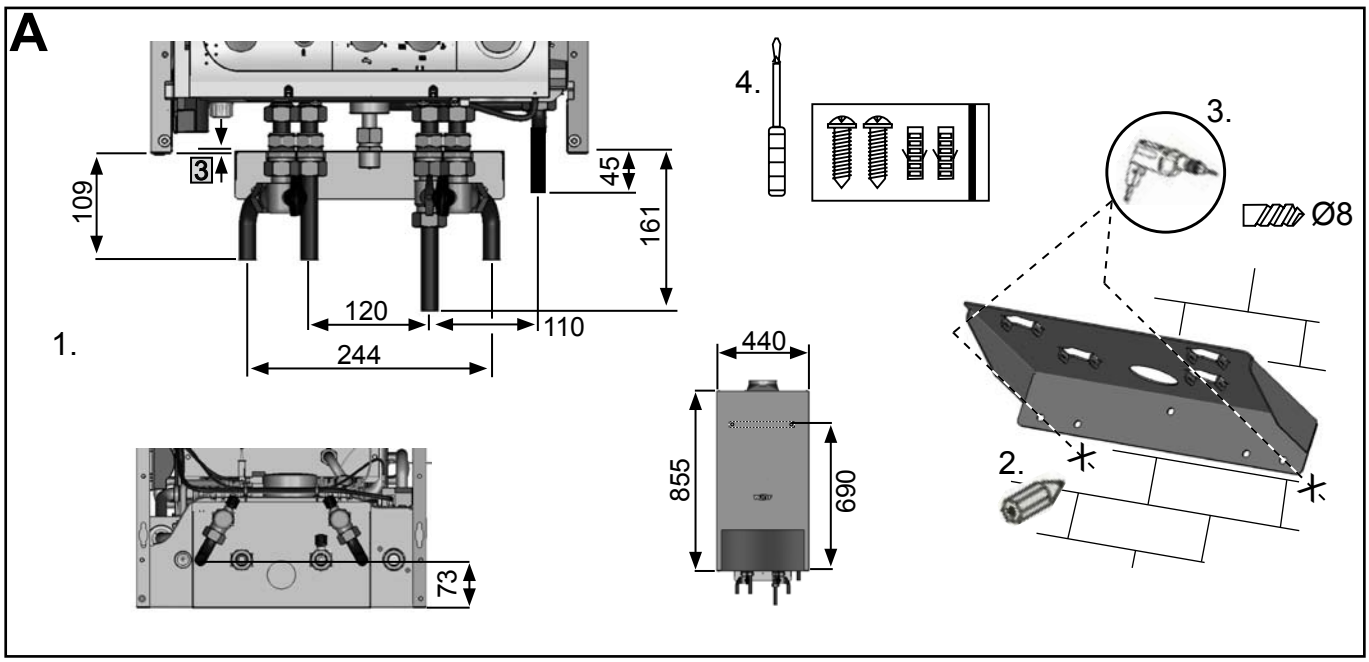

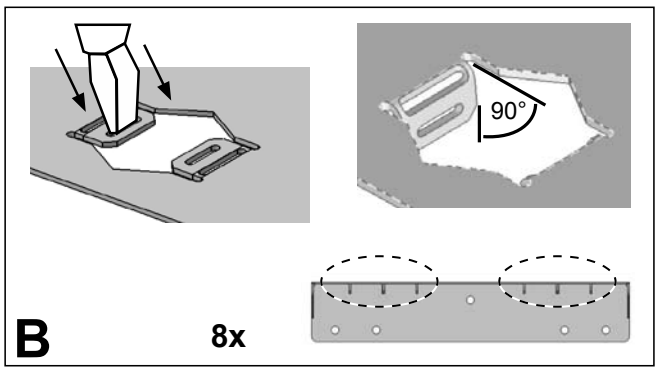

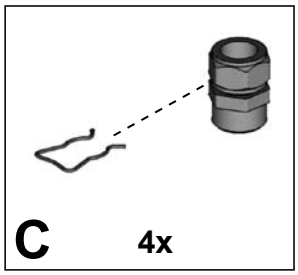

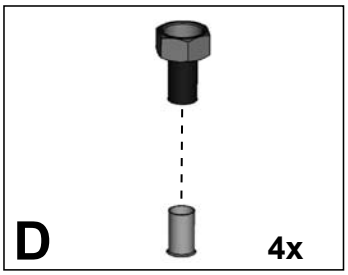

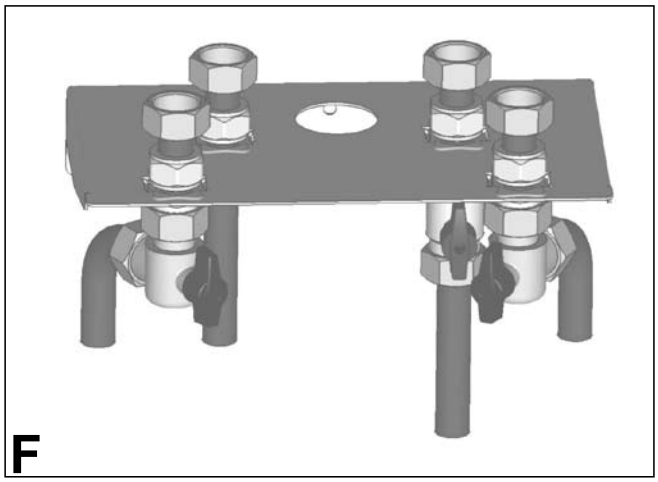

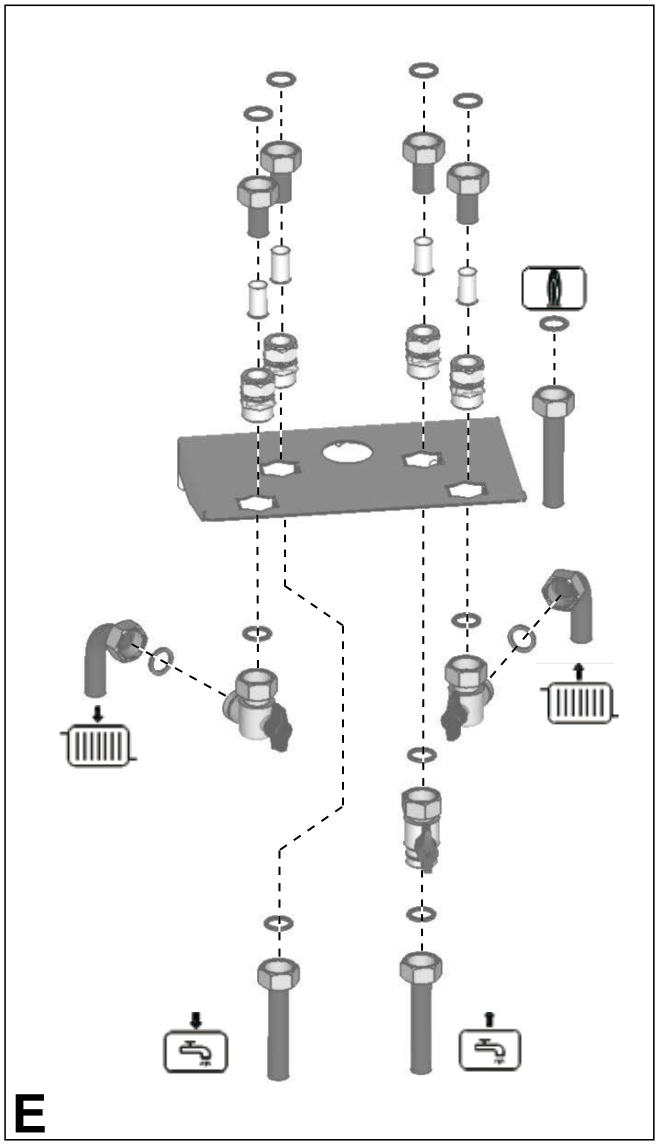

Wolf GmbH · Postfach 1380 · 84048 Mainburg · Tel. 08751/74-0 · Fax 08751/741600 · Internet: www.wolf-heiztechnik.de

Wolf Klima- u. Heiztechnik GmbH Eduard-Haas-Str.44 4034 Linz Tel.0732/385041-0 Internet: www.wolf-heiztechnik.at

Art.-Nr.: 30 62 561 Änderungen vorbehalten!

05/09